ST-Koneistus Oy

Huuhtelulevy NG16 A-B-T-B-y-x

1010582

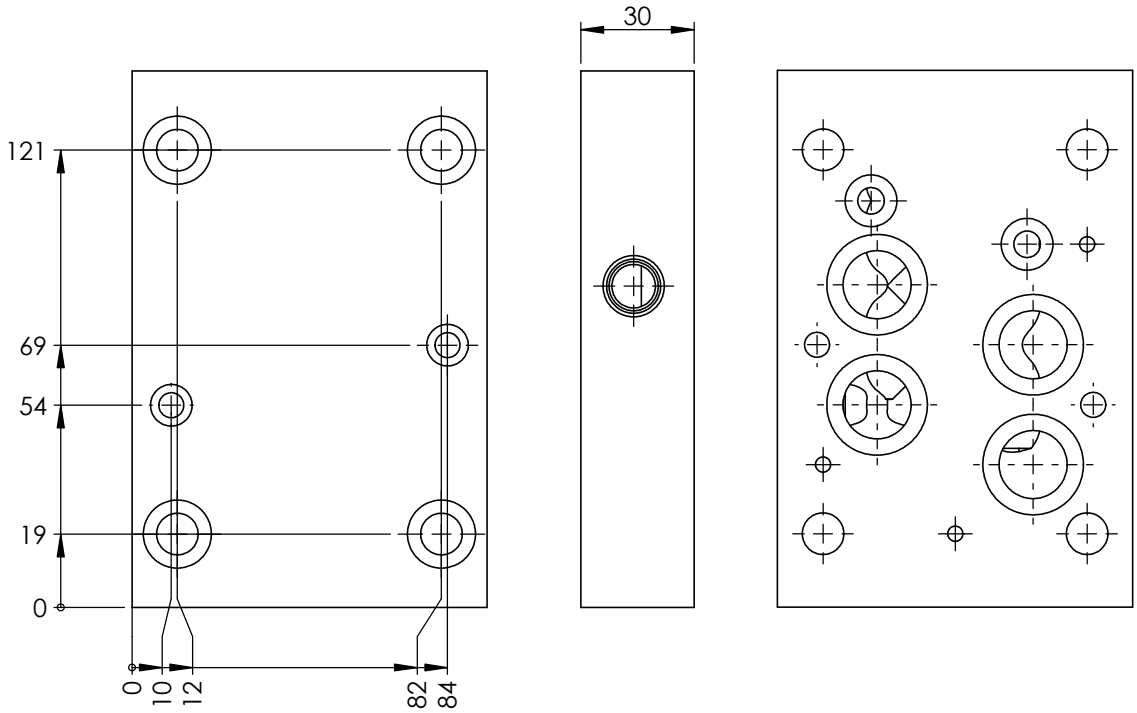

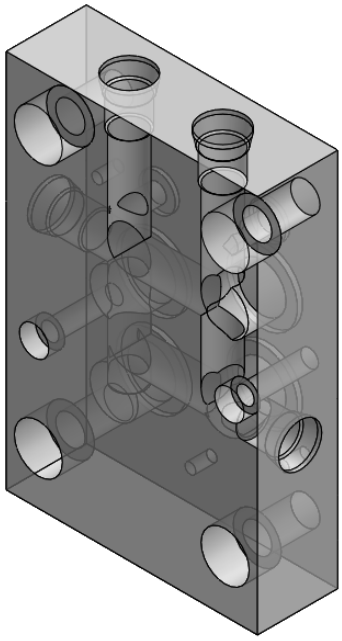

ST - KONEISTUS OY
33470 YLÖJÄRVI
Hopeatie 3

www.st-koneistus.fi
info@st-koneistus.fi
+358 10 229 3100