ST-Koneistus Oy

Huuhtelulevy NG25 1010715

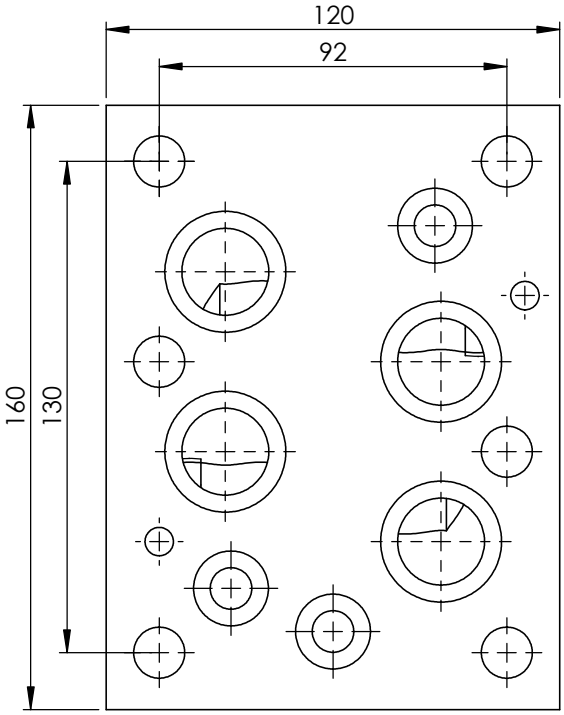

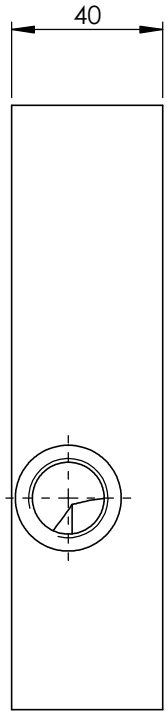

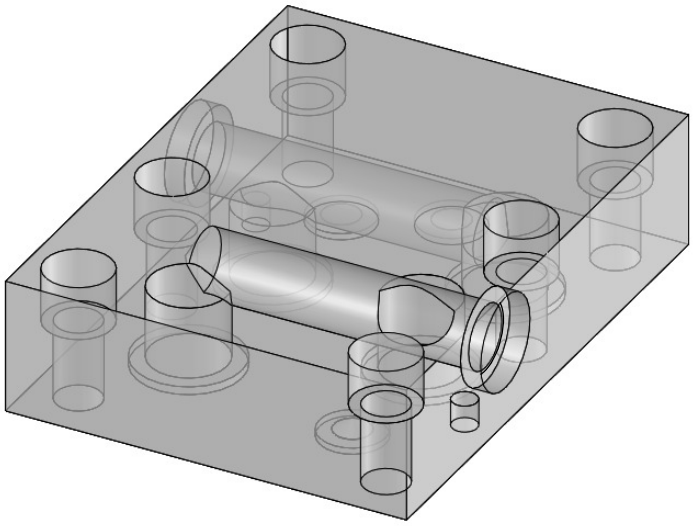

ST - KONEISTUS OY
33470 YLÖJÄRVI
Hopeatie 3

www.st-koneistus.fi
info@st-koneistus.fi
+358 10 229 3100