ST-Koneistus Oy

NS25 -> NS16 Adapteri 1021307

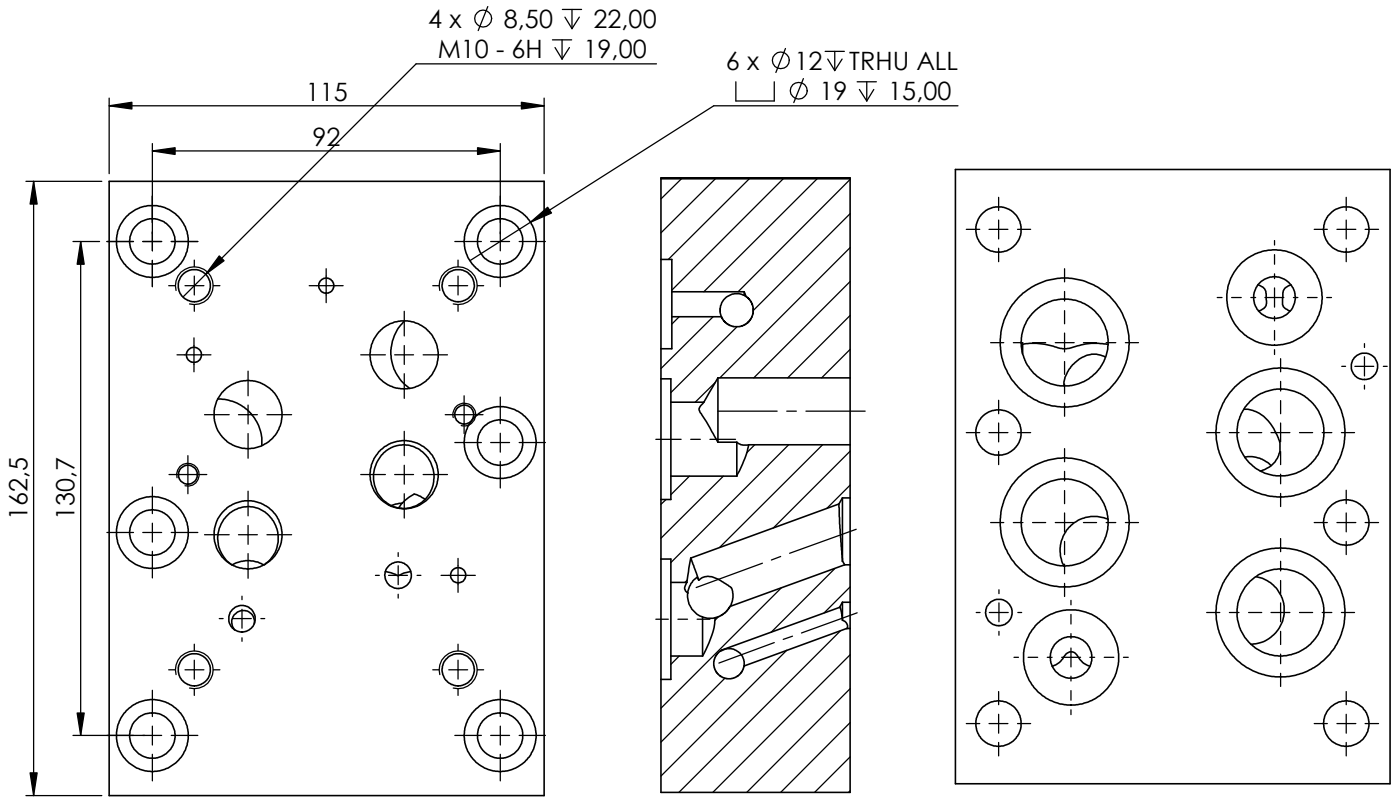

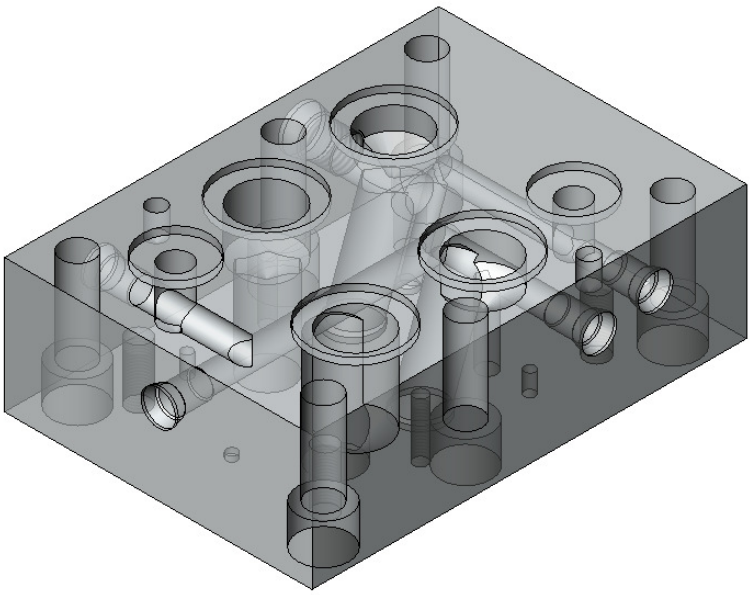

ST KONEISTUS OY
33470 YLÖJÄRVI
Hopeatie 3

www.st-koneistus.fi
info@st-koneistus.fi
+358 10 229 3100