ST–KONEISTUS
HYDRAULIIKKA

KOLMITIEVENTTIILI

KT3/8″ JA KT1/2″

2021102

Max. käyttöpaine 250bar

Pintakäsittely:
Teräs/sähkösinkitty
Alumiini/eloksoitu

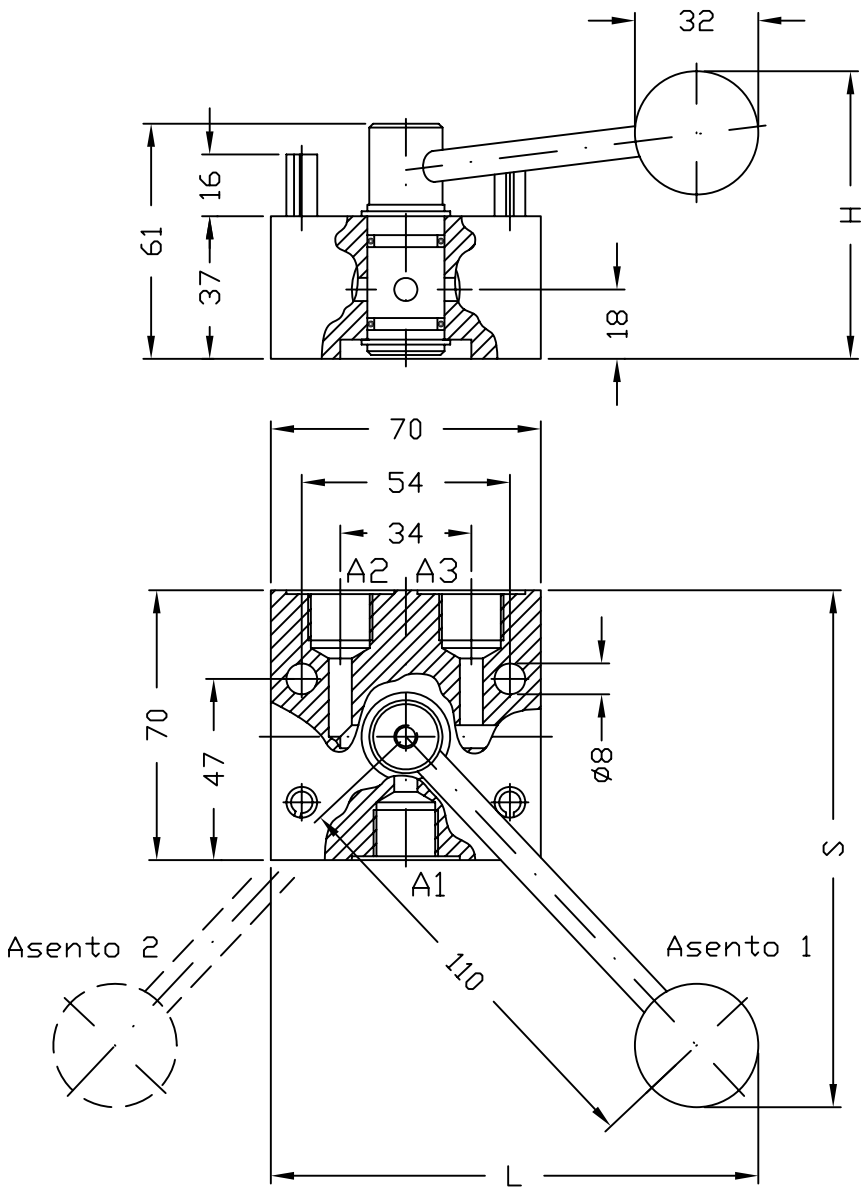

KAAVIO:

Asento 1

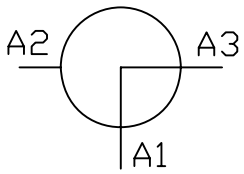

Asento 2

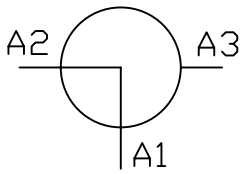

Tuote nro	A1	A2	A3	H	L	S	Mater.	Paino (kg)
2021102	3/8″	3/8″	3/8″	74.5	126.5	134	Fe	1.7
2021202	3/8″	3/8″	3/8″	74.5	126.5	134	Al	0.7
2021103	1/2″	1/2″	1/2″	74.5	126.5	134	Fe	1.7
2021203	1/2″	1/2″	1/2″	74.5	126.5	134	Al	0.7

ST–KONEISTUS
33470 YLÖJÄRVI

puh +358–3–3476700
fax +358–3–3476750